SFS intec

Новые саморезы TDBL для металлических конструкций простое, легкое и безопасное использование

Преимущества:

- только один крепежный элемент
- только один инструмент
- установка одной рукой
- крепится только с одной стороны

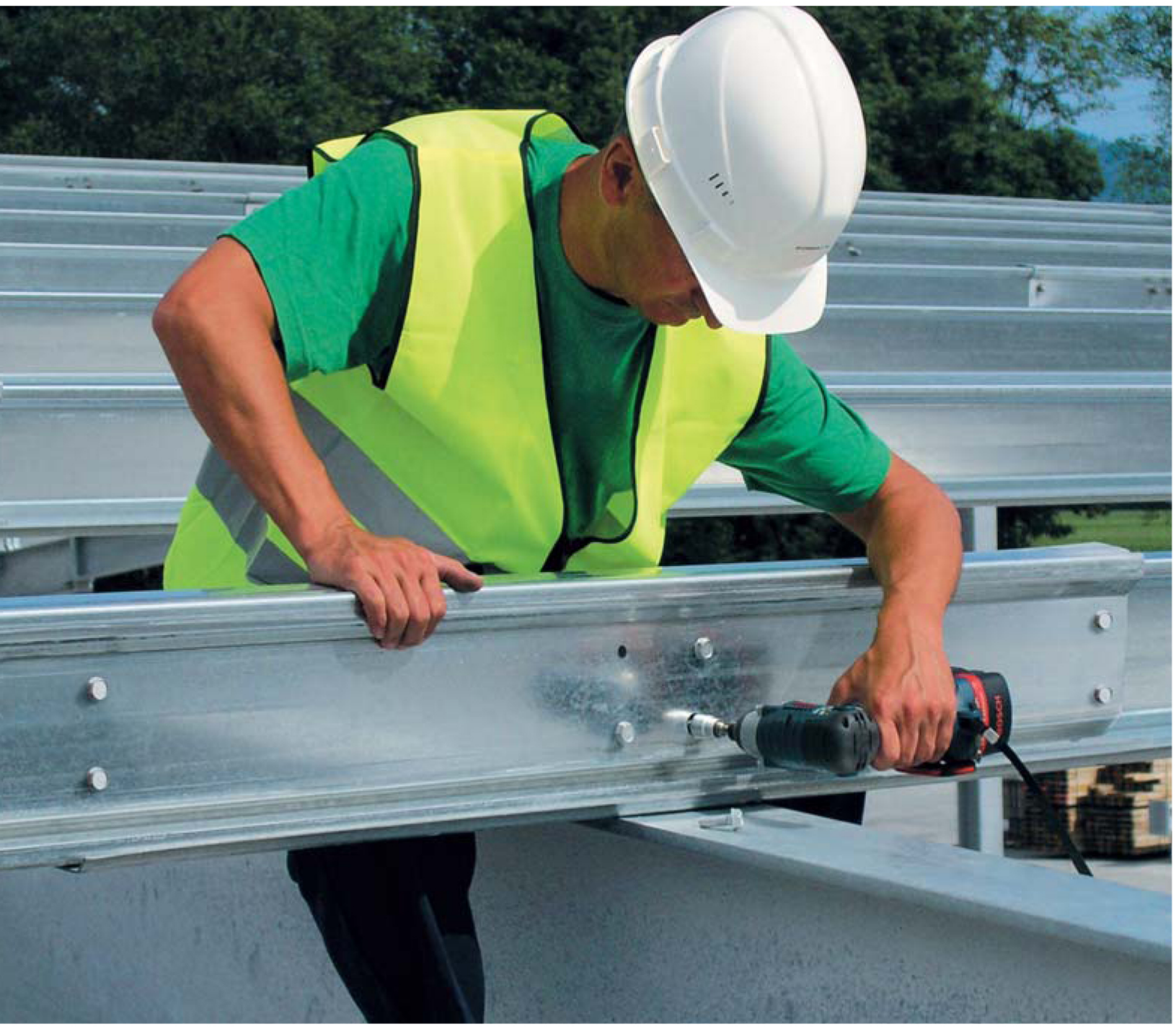

Новый саморез TDBL обладает следующими преимуществами:

- только один тип шурупа, предначенный для широкого спектра примененния
- самоцентрующаяся форма самореза
- легкая, быстрая и удобная установка, с использование аккумуляторного шуруповерта и магнитной насадки
- нарезка резьбы в сталях различных марок и толщины
- одинаковый диаметр предварительно просверливаемого отверстия для стали различных марок
- без прокручивания в тонкой стали, благодаря специальным зубцам и безрезьбовой части под головкой шурупа
- запатентованная резьба препятствует самопроизвольному выкручиванию
- можно монтировать одной рукой, с одной стороны, одним инструментом

Соединение металлических профилей выполняется одним шуруповертом за одну операцию, Новый саморез TDBL устанавливается **легко, быстро и безопасно**

Соединение металлических профилей до настоящего времени, было достаточно сложным и требовались большие временные затраты. Использовались стандартные болты, шайбы, гайки, стягиваемые с обеих сторон гаечным ключом

Пришло время новых решений!
Используйте все возможности крепежа TDBL для надежного быстрого крепления несущих конструкций подверженных высокому напряжению.

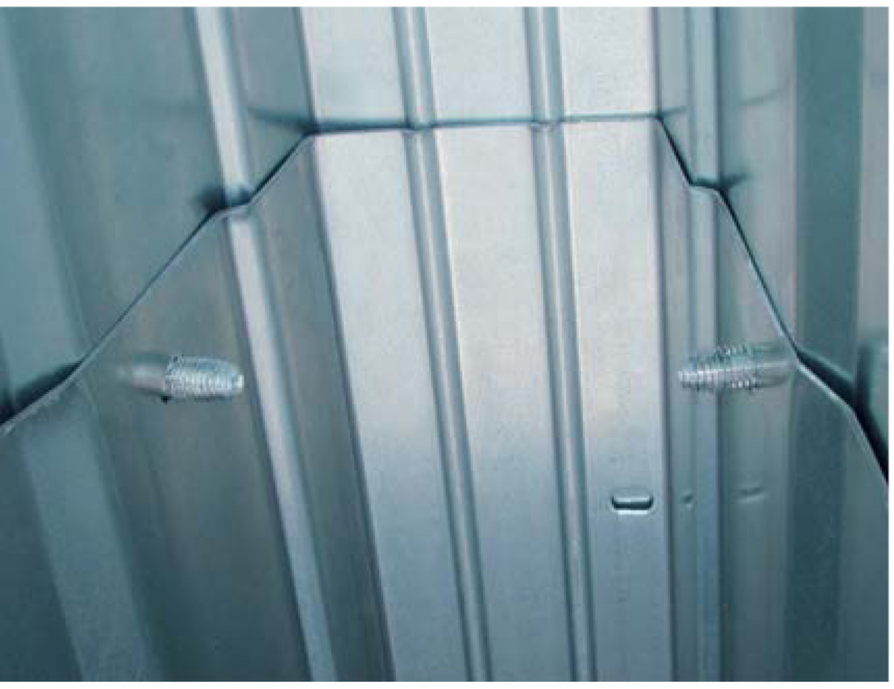

Новая система TDBL
помогает делать работу намного быстрее проще.
Область применения TDBL очень разнообразна.

Конструкции из стальных профилей изготовленных из более прочных марок стали и различного вида профиля находят все большее применение в области быстрого строительства.

Саморез TDBL
рекомендации по монтажу

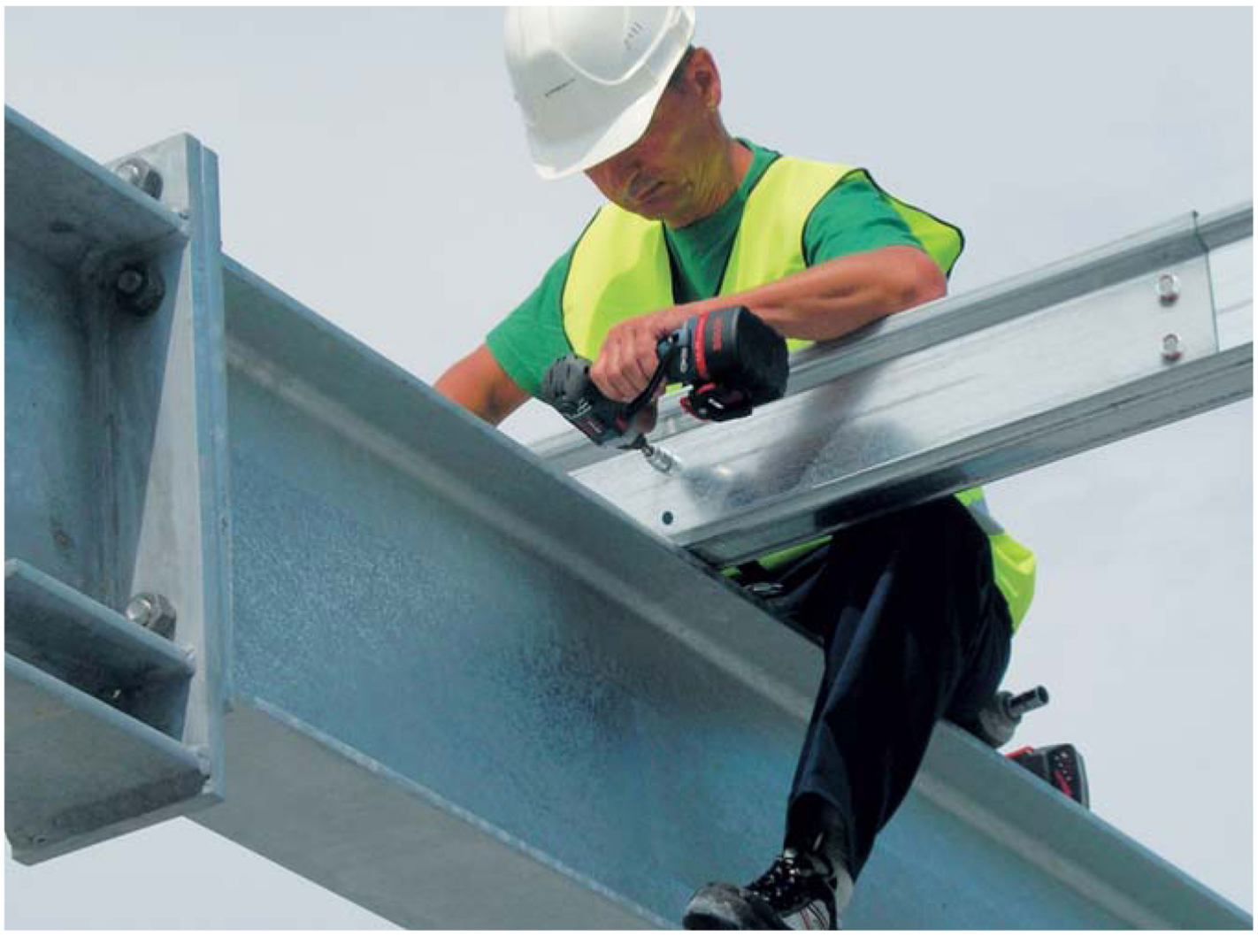

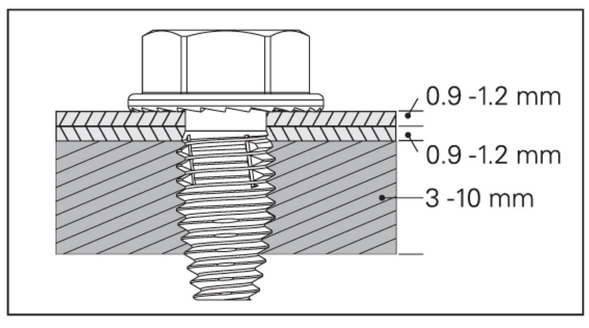

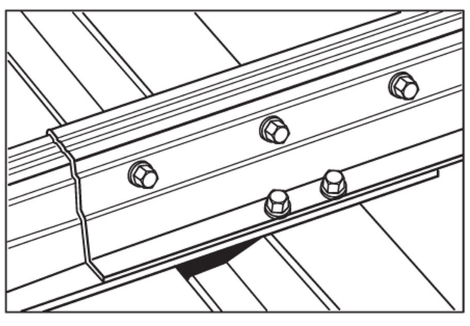

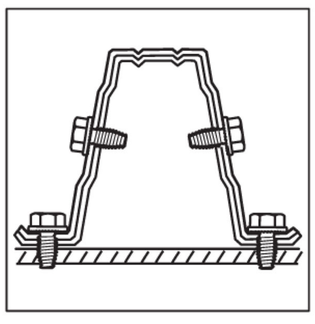

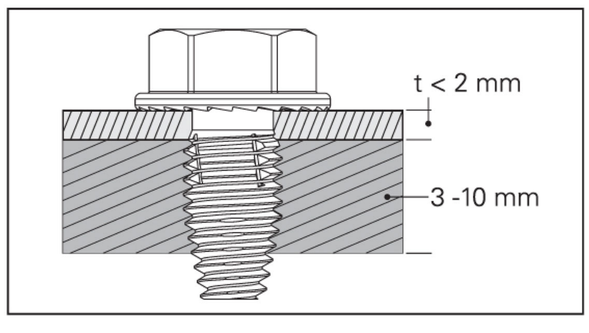

- монтаж всегда должен быть осуществлен в следующей последовательности:
  тонкий профиль на толстый профиль
- диаметр просверленного отверстия должен соответствовать:
  при толщине менее 3 мм = Ø 7,5 мм
  при толщине более 3 мм = Ø 8,0 мм
- возможные варианты соединения 2 тонколистовых профилей от 2x0,9 мм до 2x1,2 мм

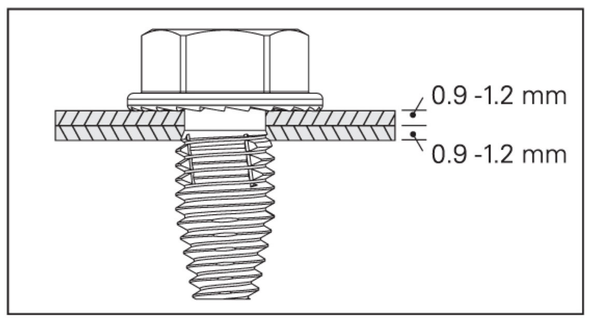

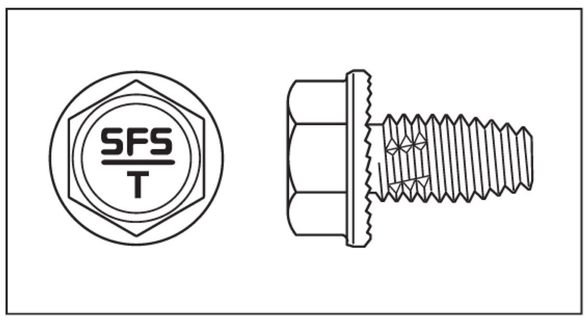

маркировка						
тип		материал		Ø		длина
TDBL	-	T	-	8,6	x	16

СФС системы

SFS intec